HAKKO

SOLDERING STATION

FX-805

취급 설명서

HAKKO 제품을 구입해주셔서 감사합니다.
이 제품은 스테이션 타입 납땜 인두기입니다.
제품을 사용하기 전에 이 설명서를 읽고 향후 참조를 위해 안전한 장소에 보관하십시오.

1. 각 부 명칭 및 조립

사용하기 전에 구성품을 확인하십시오.
*이 제품은 다음의 내용과 다를 수 있습니다.

스테이션 FX-805 1
*인두기 FX-8004 1
*인두대 FH-220
(클리닝 스폰지/와이어 포함) 1
필터 1
USB 케이블 1
전원 코드 1
취급 설명서(현재문서) 1
취급 설명서
(빠른 파라미터 설정/컴퓨터에 연결) 1

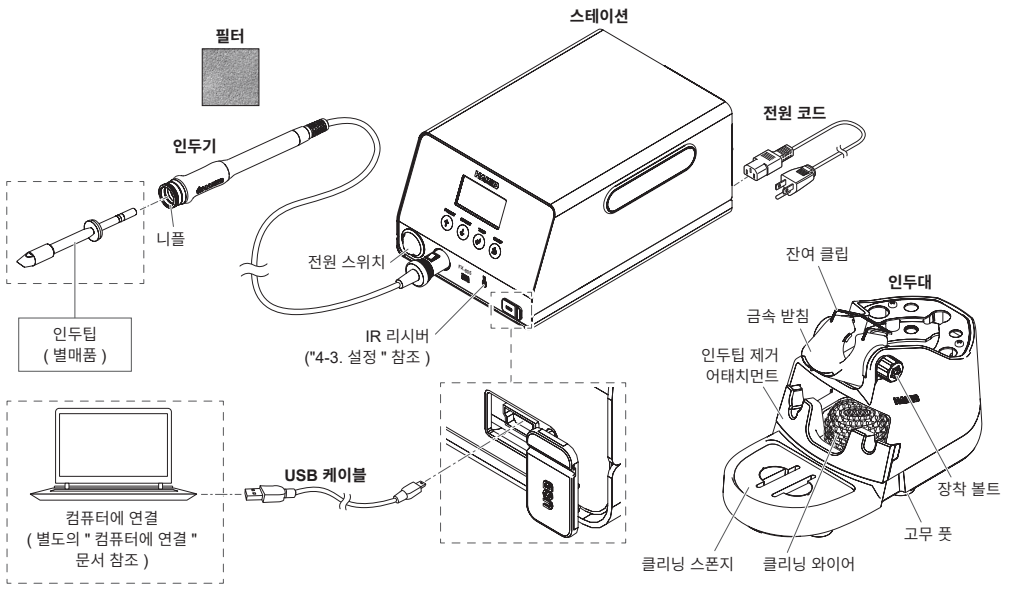

교체 부품/옵션과 같은 제품 정보는 다음 웹페이지를 참조하십시오.
https://www.hakko.com/doc_fx805

2. 사양

소비 전력	460 W
온도 범위	50~500ºC(120~940ºF)
온도 안정성	±5ºC(9ºF) (무 부하시)

스테이션

출력	AC 30 V
외형 치수	143(W) × 107(H) × 218(D) mm
중량	3.9 kg

인두기

소비 전력	390 W(30 V)
인두팁과 접지 저항	< 2 Ω
누설 전압	< 2 mV
가열 요소	복합 히터
코드 길이	1.2 m
총 길이	244 mm (T37-D24 인두팁 포함)
중량	54 g (T37-D24 인두팁 포함)

- 총 길이와 무게에서 코드는 제외됩니다.
- 이 제품에는 정전기 방지 대책이 적용되어 있습니다.
- 제품 개선을 위해 사양과 외관이 예고 없이 변경될 수 있습니다.

⚠주의

■ ESD 안전 제품에 대한 취급 주의 사항
이 제품에는 정전기 방지 대책이 포함되어 있으므로 다음 주의 사항을 준수하십시오.
1. 모든 플라스틱 부품은 절연재가 아니므로 전도될 수 있습니다. 수리 또는 부품을 교체할 때 전기 부품에 노출되거나 절연재가 손상되지 않도록 주의하십시오.
2. 사용하기 전에 제품을 접지했는지 확인하십시오.

HAKKO
HAKKO CORPORATION
HEAD OFFICE
4-5, Shiokusa 2-chome, Naniwa-ku, Osaka 556-0024 JAPAN
TEL: +81-6-6561-3225 FAX: +81-6-6561-8466
https://www.hakko.com E-mail: sales@hakko.com
OVERSEAS AFFILIATES
U.S.A.: AMERICAN HAKKO PRODUCTS, INC.
TEL: (661) 294-0090 FAX: (661) 294-0096
Toll Free (800) 88-HAKKO (42556)
https://www.HakkoUSA.com E-mail: Support@HakkoUSA.com
CHINA: HAKKO DEVELOPMENT CO., LTD.
TEL: (020) 8135-0112, 8135-0113, 8135-1086 FAX: (020) 8135-0181
https://www.hakko.com.cn E-mail: sales@hakko.gz.cn
SINGAPORE: HAKKO PRODUCTS PTE., LTD.
TEL: 6748-2277 FAX: 6744-0033
https://www.hakko.com.sg E-mail: sales@hakko.com.sg

Please access the code for overseas distributors.
https://www.hakko.com/doc_network

© 2022-2026 HAKKO Corporation. All Rights Reserved.

2026.07
80.0961-007

3. 경고, 주의 및 참고

이 설명서에는 주의 사항을 아래와 같이 "경고", "주의", "참고" 가지로 구분하여 표시하고 있습니다. 주의 사항을 잘 읽고 내용을 이해한 후에 본문을 확인하십시오.

⚠경고: 경고를 준수하지 않으면 심각한 부상을 입거나 사망할 수 있습니다.

⚠주의: 주의를 준수하지 않으면 작업자가 부상을 입거나 제품이 손상될 수 있습니다.

참고: 이 문서에서 설명된 프로세스에 중요한 절차 또는 정보를 나타냅니다.

다음과 같은 안전 주의 사항을 준수하십시오.

⚠경고

- 8세 이상 어린이와 신체적 능력, 감각적 능력 또는 지능이 낮거나 경험과 지식이 부족한 사람이더라도 안전한 방법으로 제품 사용과 관련된 감독이나 지시를 받고 있으며 관련 위험을 파악하고 있으면 이 제품을 사용할 수 있습니다.
- 어린이는 제품을 가지고 놀아서는 안 됩니다.
- 어린이가 감독 없이 청소와 사용자 유지 보수를 수행해서는 안 됩니다.
- 이 제품을 사용하지 않는 경우에는 인두기를 인두대에 놓으십시오.
- 전원이 켜져 있으면 인두팁이 고온에 도달합니다. 잘못 취급하면 화상을 입거나 화재가 발생할 수 있습니다.
- 인두팁 근처의 금속 부품을 만지지 마십시오.
- 제품 근처에 쉽게 불에 타거나 발화되는 물체를 놓지 마십시오.
- 근처에 있는 사람에게 "고온 위험"을 경고하십시오.
- 제품을 사용하지 않거나 수리 중이거나 청소 중인 경우 전원 스위치를 끄고 콘센트에서 플러그를 뽑으십시오.

다음과 같은 안전 주의 사항을 준수하지 않으면 감전, 오작동 또는 기타 문제가 발생할 수 있습니다.

⚠주의

- 이 제품을 사용하기 전에 취급설명서의 모든 설명을 주의 깊게 읽으십시오.
- 제품을 납땜에만 사용하십시오.
- 인두기가 작업대에 부딪히거나 잔여 납을 제거하기 위해 인두기에 강한 충격을 가하지 마십시오.
- 납땜 시 연기가 발생하므로 환기가 잘 되는 장소에서 작업하십시오.
- 스테이션 흡입구나 출구를 막지 마십시오. (그림 1)
- 포함 된 부품／교체 부품／옵션에 대해 정품 HAKKO 부품을 사용하십시오.
- 이 제품을 개조하지 마십시오.
- 손상된 코드나 플러그를 사용하지 마십시오. 오작동이나 부상이 발생할 수 있습니다.
- 떨어뜨리거나 그 외의 원인으로 파손되었을 경우에는 사용하지 마십시오.
- 코드를 삽입하거나 분리시 전선 부분이 아닌 플러그를 잡고 사용하십시오.
- 이 제품이 젖지 않도록 하십시오. 또한 젖은 손으로 이 제품을 취급하지 마십시오.
- 손상된 것으로 판단될 경우 어떠한 작업도 수행하지 마십시오.

그림 1

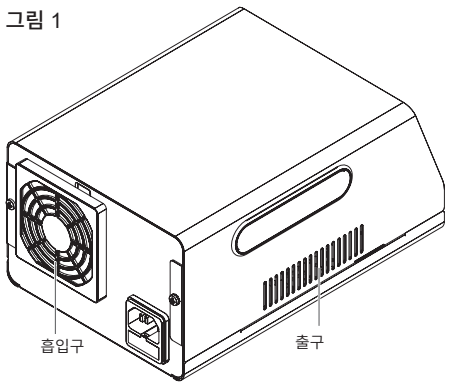

4. 사용방법

4-1. 스테이션

인두팁을 인두기에 설치하고 플러그를 스테이션에 꽂은 상태로 전원 스위치를 켭니다. 다음에서는 디스플레이 표시 유형을 보여줍니다.

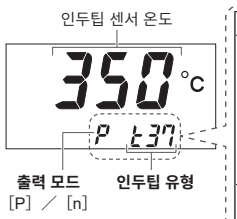

디스플레이	세부정보
P t37 (P T37)	**인두팁 유형** 삽입된 인두팁 유형은 자동으로 인식되어 표시됩니다.
	출력 모드 Power [P] 는 공장 출하 시 기본 설정으로 설정되어 있습니다. Power [P] 는 큰 열이 필요한 작업물에 유용합니다. Normal [n] 은 온도에 민감한 작업물에 유용합니다. (별도의 "빠른 파라미터 설정 파라미터 12번" 문서 참조)
P3 350 (P3 350)	**사전 설정 번호 및 설정 온도** ("4-3. 설정" 참조)

4-2. 인두대

- 장착 볼트를 사용하여 금속 받침 각도를 45±10도로 변경할 수 있습니다.
- 사용하기 전에 클리닝 스폰지를 물에 적셔 사용합니다.
- 해제 버튼을 눌러 인두대 베이스를 제거할 수 있습니다.
- 인두팁을 인두팁 삽입 홀더에 보관할 수 있습니다.
- 인두대를 사용하여 인두팁을 빠르고 안전하게 교체할 수 있습니다.

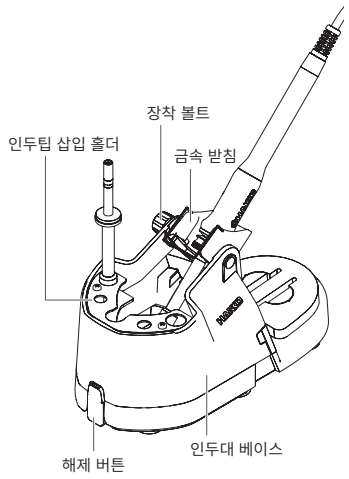

인두팁 교체
인두팁 제거 어태치먼트의 "왼쪽 상/하단 홈 또는 오른쪽 홈"을 사용하여 인두팁을 교체합니다.

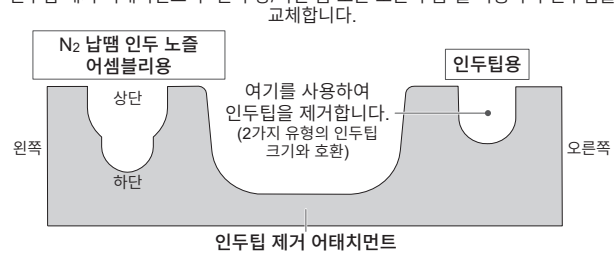

(1) 인두기가 "오른쪽 홈"에 닿을 때까지 인두팁을 삽입합니다. (그림 1)

(2) 인두기를 똑바로 잡아당깁니다. (그림 2)

참고 인두팁 제거 어태치먼트에 남은 인두팁은 열이 다 식은 후에 돌리면서 잡아당깁니다.

참고 너무 강한 힘으로 아래로 누르면 인두팁이나 인두기가 손상될 수 있습니다.
제품 손상 방지와 안전을 위해 손으로 인두대를 지지하면서 작업하십시오.

(3) 인두팁 삽입 홀더에 놓은 인두팁을 인두기에 삽입합니다. (그림 3)

참고 인두팁 삽입 홀더를 사용하면 인두팁을 안쪽까지 확실하게 삽입할 수 있습니다.

그림 1 그림 2 그림 3

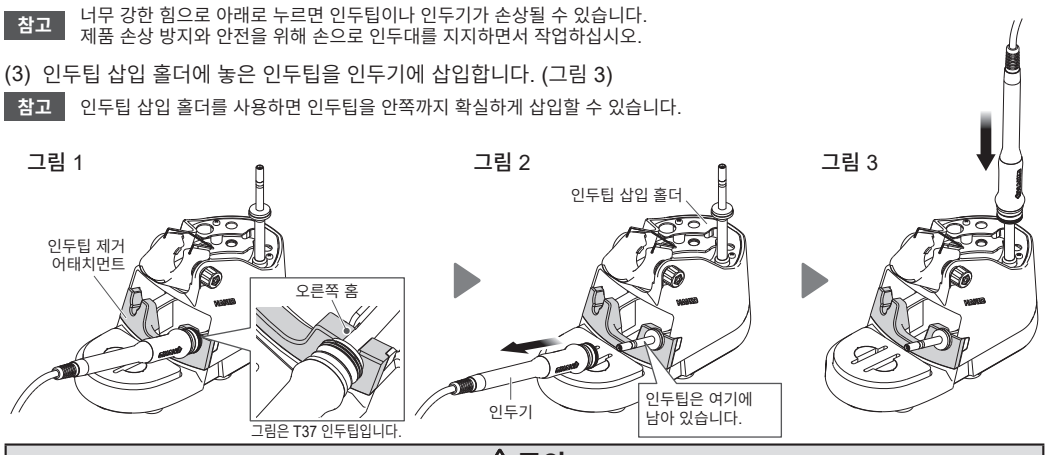

⚠주의

교체 후 인두팁은 장시간 고온 상태로 유지됩니다. 화상을 입지 않도록 주의하십시오.

4. 사용방법 (계속)

4-3. 설정

⚠주의

인두기를 인두대에 놓은 후 전원을 켜십시오.

전원을 켜면 다음과 같은 디스플레이가 표시됩니다.

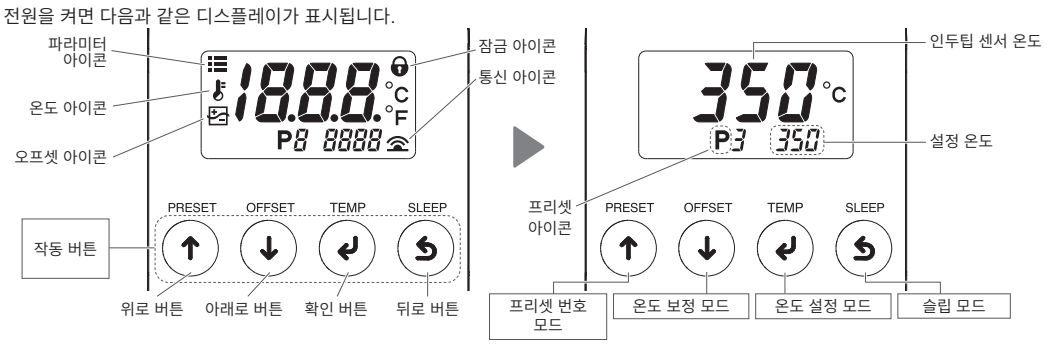

■ 온도 설정 변경

TEMP 누름	이 버튼을 한 번 누르면 [🌡]가 표시되며 "온도 설정 모드"로 전환됩니다. 설정 온도를 변경할 때 이 모드를 사용합니다.

400ºC로 변경하는 경우

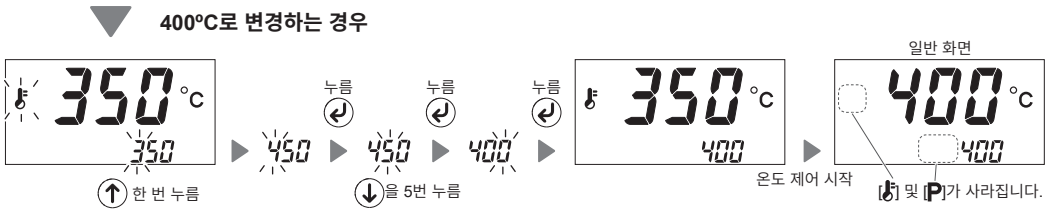

일반 화면이 표시되면 PRESET (↑) 버튼을 눌러 프리셋 번호 모드로 전환하십시오.

■ 프리셋 번호 변경

제품에서 자주 사용하는 설정 온도를 최대 5개까지 등록한 후 등록 번호를 선택하여 설정 온도를 변경할 수 있습니다.

PRESET 누름	이 버튼을 한 번 누르면 "프리셋 번호 모드"로 전환됩니다. 이 모드에 등록된 온도 5개 중 하나를 선택합니다. (공장 출하 시 기본 온도 설정: P1 250ºC(600ºF), P2 300ºC(700ºF), P3 350ºC(750ºF), P4 400ºC(800ºF), P5 450ºC(850ºF))

P4 (400ºC) 로 변경하는 경우

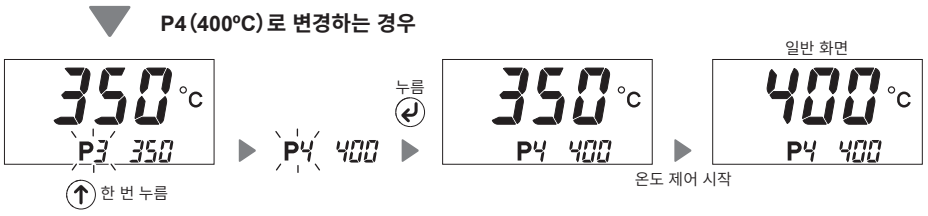

참고 "파라미터 23번"에서 각 프리셋 번호에 등록된 온도를 변경할 수 있습니다.
(별도의 "빠른 파라미터 설정" 문서 참조)

참고 설정 온도 변경을 제한하려면 "파라미터 14번"에서 설정을 변경하십시오.
(별도의 "빠른 파라미터 설정" 문서 참조)

■ 인두팁 온도 보정(오프셋)

OFFSET 누름	이 버튼을 한 번 누르면 [⊹]가 표시되며 "온도 보정 모드"로 전환됩니다. 이 모드에서 설정 온도와 측정된 인두팁 온도 값이 다르면 온도를 보정할 수 있습니다. (보정 범위: ±50ºC／±90ºF)

설정 온도가 400ºC에 실측 온도가 395ºC 보정온도가 5ºC인 경우

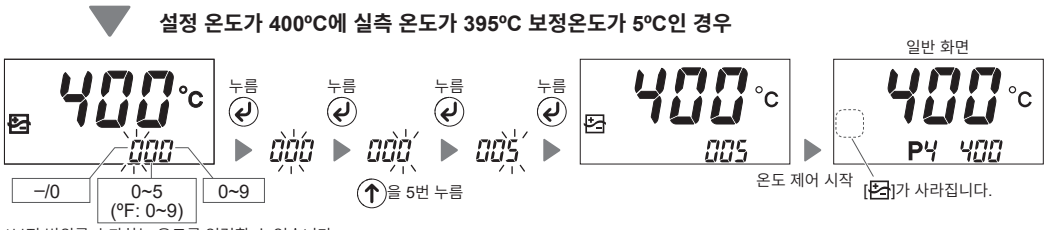

*보정 범위를 초과하는 온도를 입력할 수 없습니다.

마모로 인해 인두팁 성능이 저하되면 인두팁 온도가 저하될 수 있습니다. 인두팁을 교체하면 인두팁 온도가 변하므로 오프셋을 다시 조정해야 합니다. 실제 인두팁 온도를 모니터링하면서 오프셋 값을 필요에 따라 변경해야 합니다.

온도 전송 기능이 있는 HAKKO 온도계를 사용하여 오프셋 값을 자동으로 변경할 수 있습니다. OFFSET (↓) 버튼을 눌러 측정치를 전송하십시오.
(오른쪽 그림 참조)

■ 작업 일시 중지(슬립 모드)

SLEEP 누름	이 버튼을 한 번 누르면 즉시 "슬립 모드(인두팁 온도가 설정한 활성화 온도까지 저하된 상태)"로 전환됩니다. 인두팁 산화를 방지하기 위해 이 기능을 사용하는 경우가 있습니다. (공장 출하 시 기본 설정: 파라미터 07번 설정이 활성화되고 활성화 온도는 200ºC입니다.)

다음과 같은 경우에는 제품이 슬립 모드로 전환되지 않습니다.
- 설정 온도가 300ºC(570ºF)보다 낮은 경우
- 파라미터 07번 설정이 비활성화된 경우

인두기를 인두대에 거치하고 약 6분이 지나면 제품은 자동으로 슬립 모드로 전환됩니다.
작업 필요에 따라 파라미터 02번 설정과 13번 설정을 변경하십시오. (별도의 "빠른 파라미터 설정" 문서 참조)

인두팁 산화를 방지하려면 자동 셧오프를 설정하십시오.
(1) 파라미터 08번 설정을 활성화합니다.
(2) 파라미터 18번에 제품이 자동으로 종료될 때까지의 시간을 설정합니다.
설정 시간이 짧을수록 더욱 효과적입니다.
파라미터 08번 설정을 비활성화하면 제품은 설정 시간이 경과하더라도 자동으로 종료되지 않습니다.

5. 파라미터 설정

다양한 작업 환경에 적합하도록 파라미터 설정을 변경할 수 있습니다. 별도의 "빠른 파라미터 설정" 문서를 참조하십시오.

6. 유지 보수

⚠주의

인두팁에 부착된 산화물을 깎아서 제거하지 마십시오. 그러면 인두팁 수명이 단축됩니다.

유지 보수를 실시하면 제품을 보다 좋은 상태로 오래 사용할 수 있습니다.

■ 일일 유지 보수

설정 온도	필요 이상으로 높은 온도에서 제품을 사용하면 인두팁이 빠르게 저하되고 열에 민감한 부품이 손상될 수 있습니다. 가능하면 최저 온도를 사용합니다.
작업을 시작하기 전에	인두팁을 육안으로 검사합니다. 인두팁이 휘어지거나 심각하게 마모되면 인두팁을 교체합니다. 클리닝 스폰지를 사용하여 인두팁에서 산화물이나 오래된 납을 제거합니다. 회로판의 불순물로 인해 납땜이 불량해질 수 있습니다.
작업을 일시 중지한 경우	인두기를 장시간 고온으로 설정한 채로 방치 하지 말고 슬립 모드를 사용합니다. 이렇게 하면 인두팁 산화가 방지되어 가공성이 유지될 수 있으므로 인두팁 수명이 연장됩니다. 장시간 제품을 사용하지 않을 경우 전원 스위치를 끕니다. ("■ 작업 일시 중지(슬립 모드)" 참조)
작업 완료 후	클리닝 스폰지로 인두팁을 꼼꼼하게 청소한 후 새 납으로 코팅합니다. 이렇게 하면 인두팁 산화가 방지될 수 있습니다.

■ 정기 유지 보수

●인두팁

작동 온도뿐만 아니라 사용한 납／플럭스의 품질과 양에 의해 인두팁의 소모 정도가 달라집니다. 사용 환경에 따라 유지보수를 시행하십시오.
(1) 전원을 켭니다.
(2) 온도를 250ºC(482ºF)로 설정합니다.
(3) 온도가 안정되면 클리닝 스폰지를 사용하여 인두팁을 닦습니다.
(4) 납 도금부분에 검은색 산화물이 있으면 플럭스가 포함된 새 납을 도포한 후 클리닝 스폰지로 제거합니다.
산화물이 제거될 때까지 이 절차를 반복합니다. 그런 다음 새 납으로 코팅합니다.
(5) 전원을 끄고 인두팁 온도가 내려간 후에 인두팁을 제거합니다.
인두팁 끝 부분 이외에 플럭스, 이물질 등이 부착된 경우 공업용 알코올로 닦습니다.

●흡입구 필터

흡입구 필터가 막혀 있지 않은지 점검합니다.
막혀 있으면 스테이션 내부 온도가 상승하여 고장이 발생할 수 있습니다.

⚠주의

필터를 교체할 경우 전원 스위치를 끄고 콘센트에서 플러그를 뽑으십시오.

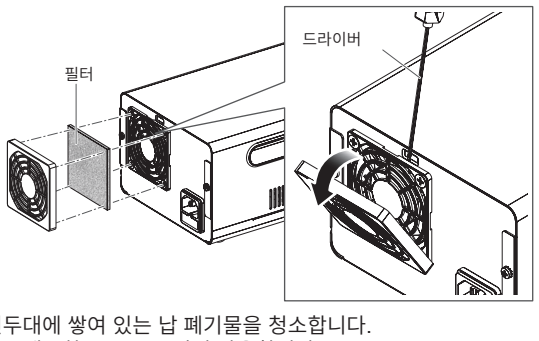

●인두기

니플에 부착된 플럭스, 이물질을 제거합니다.
인두기 내부에서 접촉 장애가 발생할 수 있습니다.

●인두대

- 해제 버튼을 아래로 눌러 인두대 베이스를 제거한 후 인두대에 쌓여 있는 납 폐기물을 청소합니다.
- 클리닝 와이어는 필요에 따라 납 폐기물이 축적되지 않은 깨끗한 쪽으로 돌려서 사용합니다.

7. 문제 해결

⚠주의

검사나 부품 교체를 수행하기 전에 전원 플러그를 콘센트에서 뽑았는지 확인하십시오.

전원 스위치가 켜져있으나 작동하지 않는다.	전원 코드나 연결 플러그가 잘 연결되어 있습니까?	▶	전원 코드 또는 플러그를 본체에 꽂습니다.
	퓨즈가 끊어졌습니까?	▶	퓨즈를 교환합니다. 퓨즈가 다시 끊어지면 본체(인두기, 전원 코드 포함)를 반납하여 정비를 받습니다.
[AHE]가 표시됩니다.	가열 기능이 비정상적입니다.	▶	전원 스위치를 끄고, 인두팁이 식으면 다시 켜세요. 문제가 지속되면 인두팁을 교체하십시오.
[C - E]가 표시됩니다.	호환되지 않는 납땜 인두가 연결되어 있습니까? 또는 인두기 플러그가 제거되었습니까?	▶	전원 스위치를 끄고 인두기를 다시 연결한 후 전원 스위치를 다시 켭니다.
[S - E]가 표시됩니다.	인두팁이 끝까지 삽입되어 있습니까?	▶	인두팁을 인두기에 끝까지 삽입합니다. (강한 힘을 가하지 마십시오.)
[t - E]가 표시됩니다.	이 제품에 적용할 수 있는 팁을 사용하고 있습니까?	▶	그렇지 않으면 T37 또는 T33 시리즈 팁으로 교체합니다.
[- - -]가 표시됩니다.	본체에서 작동하지 않습니다.	▶	본체(인두기, 전원 코드 포함)를 반납하여 정비를 받습니다.
인두팁에 납이 얹어지지 않습니다.	인두팁 설정 온도가 너무 높거나 너무 낮습니까?	▶	적절한 온도를 설정합니다.
	인두팁에 산화가 있습니까?	▶	산화물을 제거합니다. ("6. 유지 보수" 참조)
인두팁 온도가 너무 높거나 낮습니다.	오프셋 값을 올바르게 입력했습니까?	▶	온도를 측정하고 올바른 값을 입력해주십시오. "4-3. 설정"의 "■ 인두팁 온도 보정(오프셋)" 참조)
자동 셧오프 기능이 작동하지 않습니다.	파라미터 08번이 [OFF]입니까?	▶	[On]으로 변경하여 기능을 활성화합니다.

자세한 지원 정보는 웹사이트를 참조하십시오.
이 설명서나 웹사이트에서 해결책을 찾을 수 없거나 다른 문제가 발생한 경우 제품을 구매한 대리점에 문의하십시오.
https://www.hakko.com/doc_fx805