HAKKO

HAKKO FUME EXTRACTION FA-431

Extrator de fumaça

Manual de instruções

Obrigado pela confiança ao adquirir a HAKKO FA-431.
Leia todas as instruções antes de utilizar o aparelho
e guarde-o para futuras referências.

1. Componentes e descrições do conjunto

Antes de mais nada, verifique se o conjunto está completo.

Extrator de Fumaça HAKKO FA-431 1
Cabo de alimentação 1
Tampa (unidade central) 1
Controle remoto 1
Filtro principal (unidade principal) 1
Pré-filtro 10pçs
Manual de instruções 1

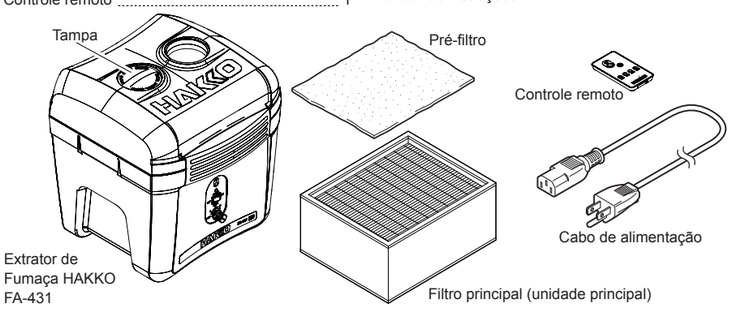

● Conjunto de tubos (não incluídos)

(Tubo / Adaptador / Bocal retangular ou bocal redondo / Tecido de malha)

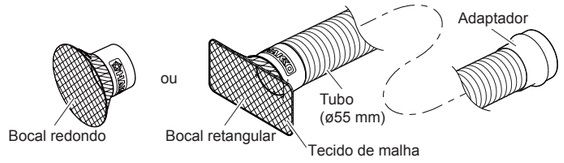

2. Especificações técnicas

● HAKKO FA-431

Consumo de energia	110W		
Capacidade de exaustão *1	High	Medium	Low
	4.7m³/min	3.7m³/min	2.8m³/min
Eficiência filtragem	97%		
Diâmetro do duto	φ55 mm		
Dimensões	330(W) x 366(H) x 343(D) mm		
Peso	7.5 kg		

*1 Conectado 2 dutos

*Especificações e projeto estão sujeitos a alteração sem aviso prévio.

⚠ CUIDADO

Este produto possui peças de plástico condutivas eletricamente, ligação terra do ferro e da estação como medida de proteção do dispositivo a ser soldado contra os efeitos da eletricidade estática. Assegure-se de seguir as seguintes instruções:

1. O cabo e outras peças de plástico não são isolantes, portanto são condutores. Quando for trocar peças ou consertar, tenha cuidado para não expor peças eletrizadas ou danificar materiais de isolamento.
2. Assegure-se de aterrar o equipamento durante o uso.

HAKKO

HAKKO CORPORATION

HEAD OFFICE
4-5, Shiokusa 2-chome, Naniwa-ku, Osaka 556-0024 JAPAN
TEL:+81-6-6561-3225 FAX:+81-6-6561-8466
http://www.hakko.com E-mail:sales@hakko.com

OVERSEAS AFFILIATES
U.S.A.: AMERICAN HAKKO PRODUCTS, INC.
TEL: (661) 294-0090 FAX: (661) 294-0096
Toll Free (800)88-HAKKO
http://www.hakkousa.com
HONG KONG: HAKKO DEVELOPMENT CO., LTD.
TEL: 2811-5588 FAX: 2590-0217
http://www.hakko.com.hk
E-mail:info@hakko.com.hk
SINGAPORE: HAKKO PRODUCTS PTE., LTD.
TEL: 6748-2277 FAX: 6744-0033
http://www.hakko.com.sg
E-mail:sales@hakko.com.sg

Please access to the following address for the other Sales affiliates.

http://www.hakko.com

© 2016 HAKKO Corporation. All Rights Reserved.

2016.6
MA02936XZ160613

3. Informações sobre segurança

Os pontos importantes destas instruções estão divididos em Alertas e Cuidados.
Por favor, entenda bem o conteúdo.

⚠ ALERTA: Não seguir um ALERTA pode causar ferimentos graves ou morte.

⚠ CUIDADO: Não seguir um aviso de CUIDADO pode causar ferimento no operador ou danificar os equipamentos envolvidos.

NOTA: Uma NOTA indica um procedimento ou um ponto que é importante no processo que está sendo descrito.

⚠ ALERTA

- Não aspirar produtos combustíveis e explosivos.
- Evitar o armazenamento em locais úmidos.
- Não obstruir a parte do escape.
- Desligue o aparelho quando terminar ou interromper seu uso, ou mesmo quando ficar longe dele.
- Desligue o aparelho quando for trocar as peças ou guardá-lo.
- Tome cuidado para que pessoas sem experiência ou sem conhecimento (inclusive crianças) não utilizem o aparelho sem permissão do responsável.
- Tome cuidado para que crianças não brinquem com o aparelho.

Siga corretamente os cuidados abaixo, pois podem causar acidentes ou defeitos.

⚠ CUIDADO

- Não utilize o produto sem o filtro, pois poderá causar avarias.
- Para desconectar o cabo da tomada, retire-o pelo plugue e não pelo cabo.
- Não molhar o produto e nunca utilizá-lo com as mãos molhadas.
- Além desses cuidados, não tome atitudes que achar perigosas.

4. Como usar

● Ajuste o filtro

1. Coloque o filtro principal na unidade principal com a seta para baixo.

2. Coloque o pré-filtro no filtro principal. (Lado laranja para cima)

⚠ CUIDADO
Certifique-se de que o pré-filtro fica plano e cobre completamente a parte superior do filtro principal sem lacunas.

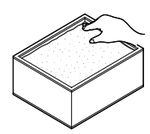

3. Feche a tampa superior.

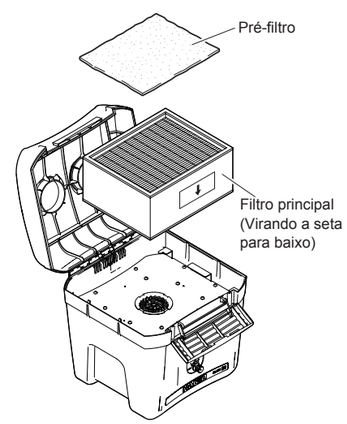

● Anexar o duto

1. Consulte a Figura 1 (direita) e prenda o bico e o adaptador ao duto.
   Insira o bico e o adaptador até parar, gire o bocal no sentido horário. Verifique se o bico e o adaptador estão firmemente presos.

⚠ CUIDADO
Torça o bico suficientemente apertado para evitar sair.

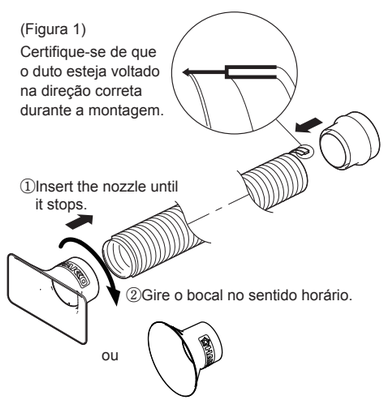

4. Como usar

2. Coloque a rede no bocal. (Figura 2)

(Figura 2)

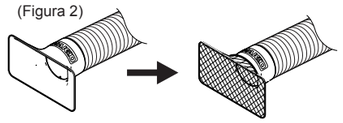

3. Insira a conduta na entrada aberta.
   Se estiver usando um duto, verifique se a tampa está instalada na porta não utilizada.
   Ao usar duas condutas, guarde a tampa dentro da unidade principal ao lado do filtro principal como mostrado na Figura 3 (direita).

(Figura 3)

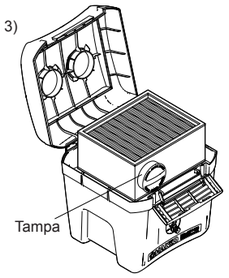

● Unidade de extração de fumaça

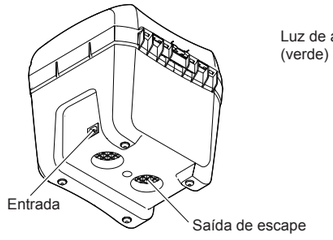

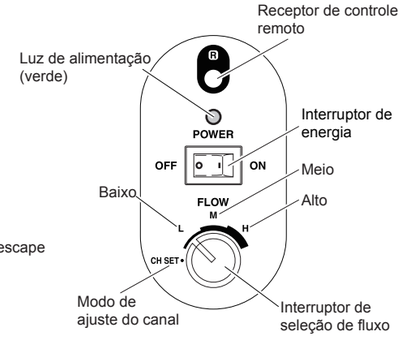

1. Conecte o cabo de força à tomada de energia no lado direito da unidade.
2. Conecte o cabo de força a uma tomada.
3. Ligue o interruptor. A luz verde acenderá.

⚠ CUIDADO
- Não obstrua a porta de abertura de propósito.
- Quando o ventilador estiver funcionando, não abra a tampa superior.
- Desligue a alimentação quando não usar o aparelho, pois pode reduzir a vida útil do filtro.
- O filtro principal no HAKKO FA-431 deve ser alterado uma vez por ano como regra geral. Se você usar o filtro principal após o período de reposição ter passado, o dano na unidade principal pode ocorrer.

※Ajuste o fluxo adequado para o ambiente de trabalho usando o interruptor de seleção de fluxo.

※O ventilador do HAKKO FA-431 funcionará no controle remoto.
(consulte "● Operação do controle remoto")

⚠ CUIDADO
A operação de controle remoto não desliga a energia do HAKKO FA-431.
(Somente o ventilador está parado.)
Depois que o trabalho foi concluído, ajuste a energia da unidade principal HAKKO FA-431 para OFF.

⚠ CUIDADO
Remova a película protetora antes de usar.

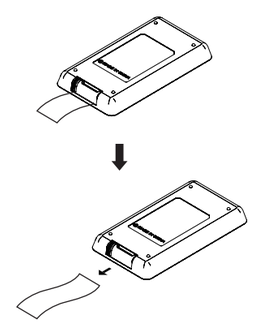

4. Como usar

● Operação do controle remoto

HAKKO FA-431 pode ser operado usando o controle remoto.

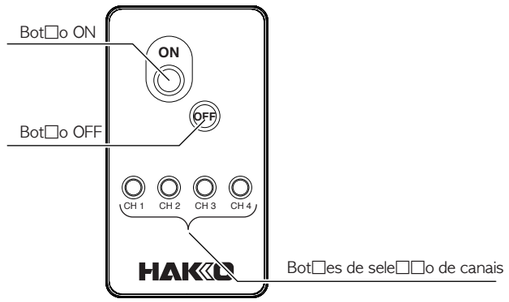

O controle remoto possui os seguintes botões.

● Botão ON
Inicia o fã do HAKKO FA-431.

● Botão OFF
Pára o ventilador do HAKKO FA-431.

● Botões de selecção de canais (CH1 a CH4)
· Define o canal do controle remoto para o mesmo canal que a unidade principal HAKKO FA-431.
· Quando um dos botões de seleção de canais (canais CH1 a CH4 são selecionáveis) é mantido pressionado em conjunto com o botão OFF por 2 segundos ou mais, define o canal do próprio controle remoto para o canal pressionado.

※Quando os canais do controle remoto e o HAKKO FA-431 são iguais, pressionar o botão ON do controle remoto fará com que o extrator de fumos funcione.
(As unidades estão inicialmente configuradas para canal CH1.)

● Como configurar o canal

Ex .: Configuração para o canal 3

1. Defina o interruptor de seleção de fluxo do HAKKO FA-431 para CH SET.
2. Enquanto mantém pressionado o botão OFF do controle remoto, pressione CH3 e segure ambos os botões pressionados por aproximadamente 2 segundos.
3. Quando a configuração do canal foi concluída, o LED na unidade principal piscará duas vezes e a campainha tocará o mesmo número de vezes que o canal definido.

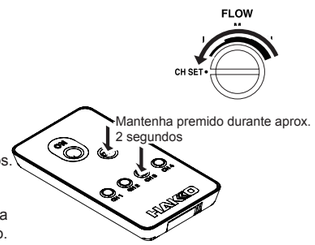

⚠ CUIDADO
Se o procedimento acima for executado sem configurar o interruptor de seleção de fluxo da unidade principal para CH SET, somente o canal do controle remoto será alterado e a operação pelo controle remoto não pode ser executada. Se isso ocorrer, execute o procedimento de configuração do canal novamente.

※Ao usar múltiplas unidades HAKKO FA-431, todos os extratores de fumos são configurados no mesmo canal que o controle remoto irá operar quando o controle remoto for usado.
O funcionamento dos extratores de fumos de acordo com o aplicativo pode ser realizado alterando a configuração do canal dos extratores de fumaça, conforme necessário.

⚠ CUIDADO
Se o controle remoto parar de funcionar completamente, pode ser porque a bateria (CR2032) está completamente esgotada. Substitua a bateria.

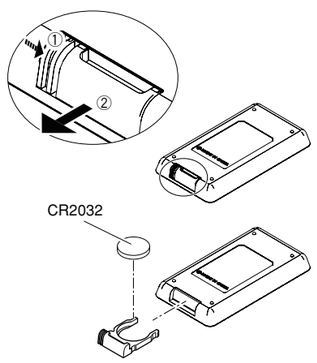

5. Manutenção

A realização de uma manutenção adequada e periódica prolonga a vida útil do produto.
O desgaste do produto variará dependendo do ambiente de trabalho, da qualidade e quantidade de soldagem e fluxo.
Siga o procedimento de revisão a seguir, conforme determinado pelas condições de uso.

● Intervalos de substituição do filtro

NOTA:
Ao substituir o filtro, execute-se no estado em que o ventilador parou.

6. Guia de problemas e soluções

● Nada acontece quando o interruptor de energia está ligado.	**VERIFICAR** : O cabo de alimentação está desconectado? **SOLUÇÃO** : Conecte-o. **VERIFICAR** : O filtro principal está posicionado corretamente? **SOLUÇÃO** : Coloque o filtro principal corretamente antes de voltar a ligar o interruptor. **VERIFICAR** : O controle de fluxo está configurado para "CH SET"? **SOLUÇÃO** : Ajuste o fluxo adequado para o ambiente de trabalho usando o interruptor de seleção de fluxo.
● Mesmo que seja pressionado um botão de controle remoto, o extrator de fumo não funciona.	**VERIFICAR** : O controle de fluxo está configurado para "CH SET"? **SOLUÇÃO** : Ajuste o fluxo adequado para o ambiente de trabalho usando o interruptor de seleção de fluxo. **VERIFICAR** : O controle remoto e HAKKO FA-431 estão configurados em canais diferentes? **SOLUÇÃO** : Defina ambas as unidades para o mesmo canal. **VERIFICAR** : A bateria do controle remoto está esgotada? **SOLUÇÃO** : Substitua a bateria.
● O canal de controle remoto não pode ser configurado.	**VERIFICAR** : O interruptor de seleção de fluxo está configurado para uma configuração diferente de CH SET? **SOLUÇÃO** : Defina o interruptor de seleção de fluxo para CH SET. **VERIFICAR** : A bateria do controle remoto está esgotada? **SOLUÇÃO** : Substitua a bateria.

※ 各言語（日本語、英語、中国語、フランス語、ドイツ語、韓国語）の取扱説明書は以下のURL、HAKKO Document Portalからダウンロードしてご覧いただけます。
（商品によっては設定の無い言語がありますが、ご了承ください）
* 各國語言(日語,英語,中文,法語,德語,韓語)的使用說明書可以通過以下网站的HAKKO Document Portal 下載參閱。
(有一部分的產品沒有設定外語對應,請見諒)
• Instruction manual in the language of Japanese, English, Chinse, French, German and Korean can be downloaded from the HAKKO Document Portal.
(Please note that some languages may not be available depending on the product.)

https://doc.hakko.com

7. Lista de peças

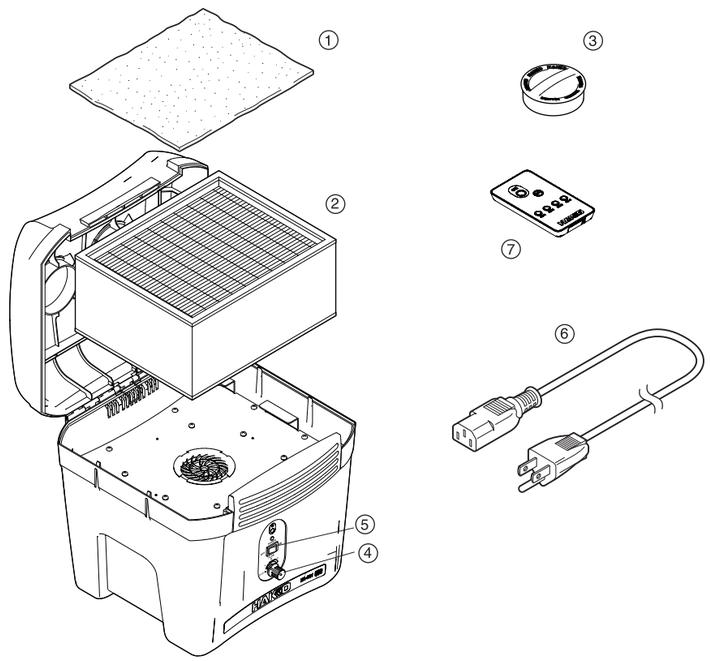

7. Lista De Peças

●HAKKO FA-431

Item Nr.	Peça Nr.	Nome da Peça	Especificações
①	A5034	Pré-filtro	10 pçs
②	A5033	Filtro principal	
③	B3619	Tampa	
④	B1486	Interruptor de seleção de fluxo	
⑤	B2852	Interruptor de energia	
⑥	B2421	Cabo de alimentação, 3 vias mas sem plugue	220 - 240V
	B2422	Cabo de alimentação, 3 vias & plugue BS	India
	B2424	Cabo de alimentação, 3 vias & plugue europeu	220V KTL , 230V CE
	B2425	Cabo de alimentação, 3 vias & plugue BS	230V CE , U.K.
	B2426	Cabo de alimentação, 3 vias & plugue australiano	
	B2436	Cabo de alimentação, 3 vias & plugue chinês	China
	B3508	Cabo de alimentação, 3 vias & plugue americano (B)	
	B3550	Cabo de alimentação, 3 vias & plugue SI	
	B3616	Cabo de alimentação, 3 vias & plugue BR	
	B3641	Cabo de alimentação, 3 vias & plugue americano (U)	USA
⑦	C5035	Controle remoto	

● Opção
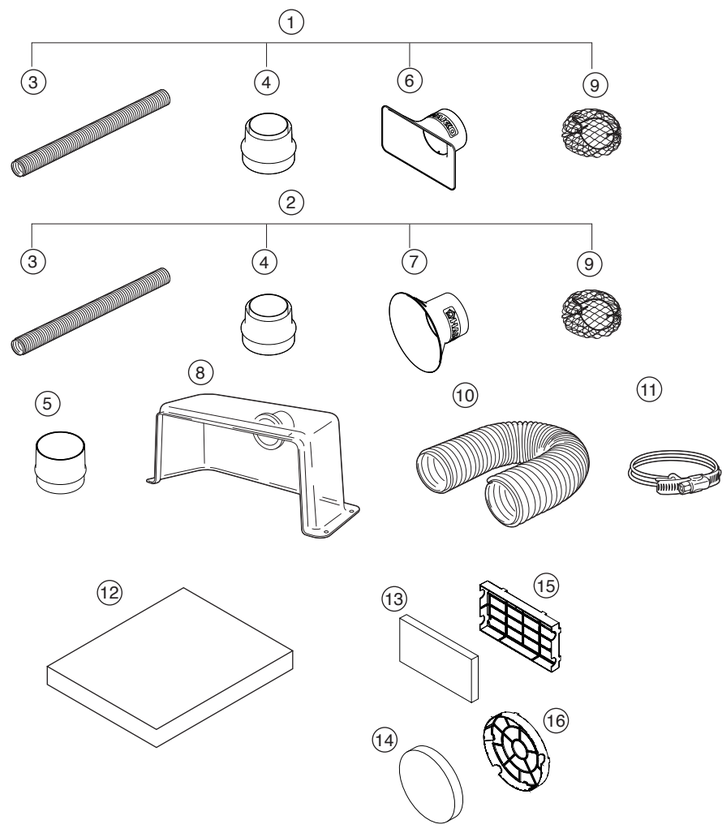
Item Nr.	Peça Nr.	Nome da Peça	Especificações
①	C1571	Conjunto de tubos / Bocal retangular	Tubo (1) / Adaptador (1) Bocal retangular (1) / Tecido de malha (1)
②	C1572	Conjunto de tubos / Bocal redondo	Tubo (1) / Adaptador (1) Bocal redondo (1) / Tecido de malha (1)
③	B3642	Tubo	ϕ 55 mm
④	B3620	Adaptador	
⑤	B3621	Adaptador	Por 3 polegadas
⑥	B3622	Bocal retangular	
⑦	B3623	Bocal redondo	
⑧	B2418	Sino superior	
⑨	B3625	Tecido de malha	5 pçs
⑩	B2410	Tubo	Por 3 polegadas (ϕ 75 mm)
⑪	B2416	Braçadeira para tubo	Jogo com 2
⑫	A5035	Subfiltro	5 pçs
⑬	A5036	Subfiltro / para bocal retangular	20 pçs
⑭	A5037	Subfiltro / para bocal redondo	20 pçs
⑮	B5146	Caixa de filtro / para bocal retangular	
⑯	B5147	Caixa de filtro / para bocal redondo