HAKKO

SELF FEEDER

373

自動出錫系統

日本白光牌

●

承蒙惠顧，謹致謝忱。
使用 HAKKO373 之前，請詳閱本使用說明書，正確使用。
閱後請妥為收存，以備日後查閱。

●

目 錄

1.安全及使用上的注意事項・・・・・1
2.規格・・・・・・・・・・・・・・・1
3.各部名稱・・・・・・・・・・・・・2
4.組裝・・・・・・・・・・・・・ 3～4
5.使用方法・・・・・・・・・・・ 5～6
6.更換部件及另外選購・・・・・ 7～8
7.部件清單・・・・・・・・・・・9～10
8.排除故障指南・・・・・・・・・・ 11

1. 安全及使用上的注意事項

■焊鐵冷卻時，才可設置，否則可能被灼傷。
■勿使勁彎曲或旋轉引導管，這可能導致損壞。
■軟管彎曲，或成直角時，勿使用，否則可能造成阻塞。
■送錫齒輪及張力齒輪粘著焊錫時，必須用刷子等清除。
■按開電源，并不意味著有電壓輸入。
勿輸送電壓給電源用插口，以供開關。
■按時打開引導管，清理淤積焊錫。
■勿使勁調節螺絲，調節回錫量，
這可能導致損壞。
■在沒有得到相關負責人的許可下，經驗及知識不足者（包括兒童）請勿使用本產品。
■請注意不要讓兒童碰觸到本產品。

2. 規格

●規格

功率消耗	6W
馬達	DC24V 3.2W

送錫時間	0～7秒
送錫速度	4.5～26mm/秒
送錫量	0～182mm
回錫量	0～5mm(固定速度)
外部尺寸	107(W) x 110(H) x 215(D)mm
重量	約1.5Kg

●可使用錫線

可使用錫線如下，有些部件應依照錫線直徑而更換。

錫線直徑(mm)	0.6, 0.65, 0.8, 1.0, 1.2, 1.6

可使用錫線最大量是1Kg卷軸。

⚠注意
直徑為 1.6 mm 的無鉛焊錫線不能使用。

●可使用焊鐵

焊鐵	備註
FM-2027 (FM-203、204、205 用)	
FM-2028 (FX-950、951、952 用)	
FX-8301 (FX-838 用)	
FM-2030 (FM-206 用)	
FX-8801 (FX-888D、888DX、889 用)	
FX-8805 (FX-888D、888DX、889 用)	
FX-8002 (FX-801 用)	
FX-1001 (FX-100 用)	
FN-1101 (FN-1010 用)	
FX-8004 (FX-805 用)	
FX-9701 (FX-971、972、973 用)	
FX-9707 (FX-972、973 用)	

※本產品有防靜電處理。(參閱最末尾頁)
※規格及外觀可能改良變更，恕不先行通知。

3. 各部名稱

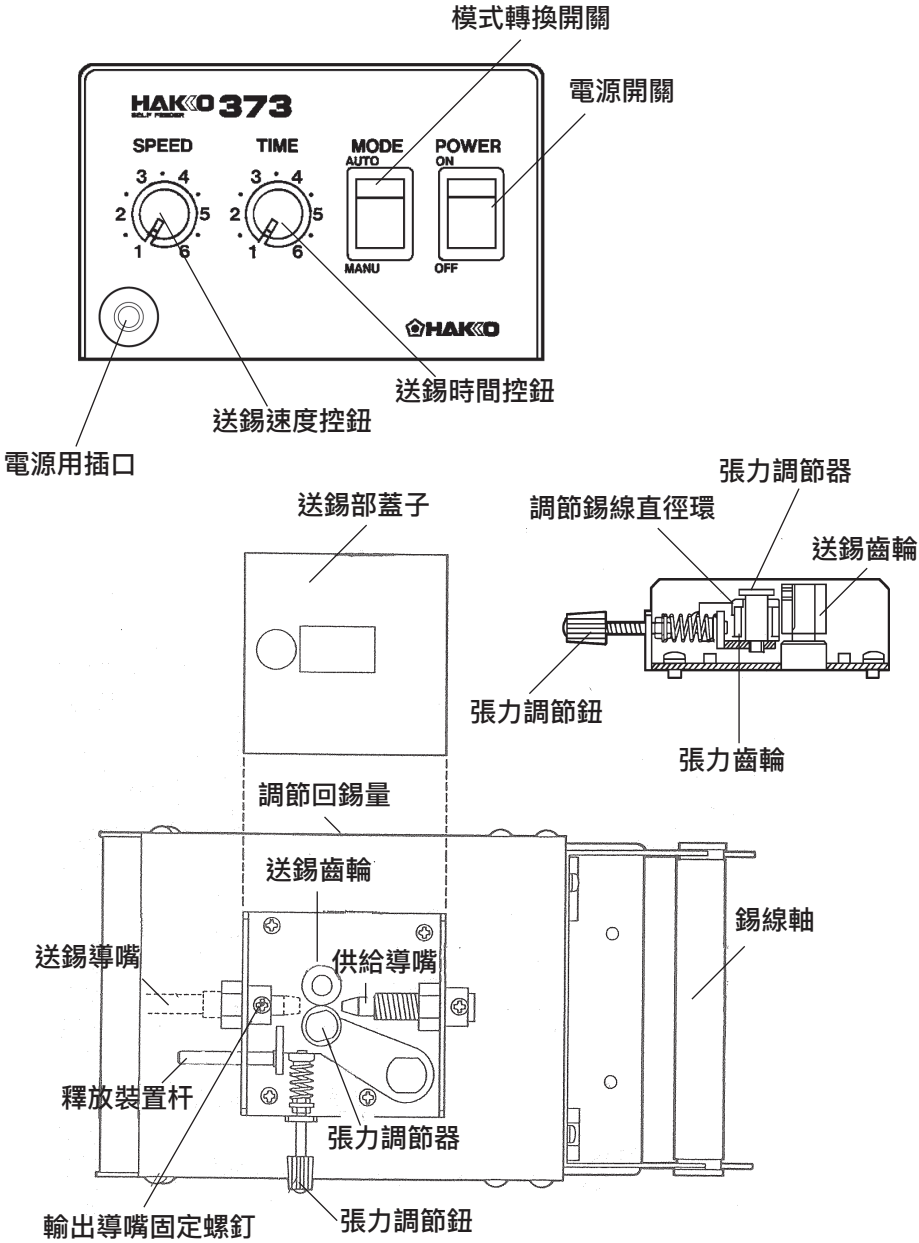
模式轉換開關
電源開關
HAKKO 373
SOLDER FEEDER
SPEED
TIME
MODE
AUTO
MANU
POWER
ON
OFF
HAKKO
送錫時間控鈕
送錫速度控鈕
電源用插口
張力調節器
送錫部蓋子
調節錫線直徑環
送錫齒輪
張力調節鈕
張力齒輪
調節回錫量
送錫齒輪
錫線軸
送錫導嘴
供給導嘴
釋放裝置杆
張力調節器
輸出導嘴固定螺釘
張力調節鈕

4. 組裝

確認各部件適合使用的焊鐵及錫線直徑。

⚠注意

■ 待焊鐵冷卻後才安裝。否則可能被灼傷。
■ 勿使勁彎曲或旋轉引導管，這可能導致損壞。
■ 軟管彎曲或成直角時勿使用，否則可能造成阻塞。

頂部送料

①引導管組合的安裝

・FX-8801、FX-8805

引導管組合挾在套頭 (或螺帽) 與手柄之間，然後固定。

也許需要波紋墊圈，需視所使用之焊鐵而定。請參閱下列圖示。

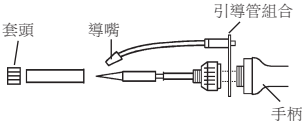

・其他

請將隨附的管件插入出錫管裝置，以六角扳手 (M3) 略為鎖緊。

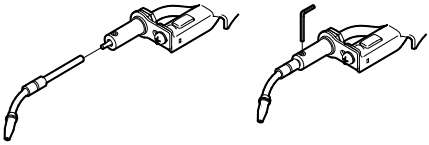

②出錫管裝置的安裝

・FX-8801、FX-8805

參考 下圖 安裝附件及導管。

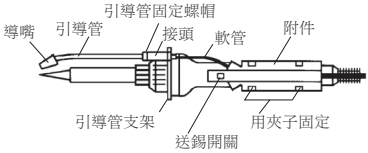

・其他

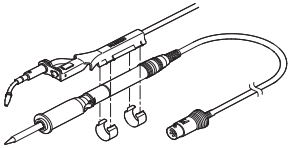

(a) 將軟管安裝於引導管組合。軟管是雙層結構。內管插入接頭孔徑。黑色外管應完全包蓋著接頭螺絲部份。切勿彎曲軟管。

(b) 將附件裝在焊鐵手柄內。

I. 在焊鐵手柄內設定附件位置。由於附件可在軟管兩端進出，故要決定選用那一端。應找出最佳位置，使軟管可直接連接上大管。更換附件內的軟管時，切勿損壞其內的電線。

附件背面

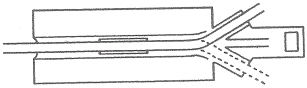

出錫管可以穿過附件的左側或右側。
更換出錫管時，注意不要損壞內部接線。

II. 拴緊附件。將附件裝置在手柄時，應在附件背面，以夾子和粘膠劑固定其位置，使之拴緊手柄。

底部送料

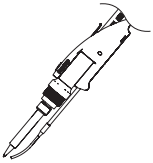

安裝方法請參閱使用手冊的底部送料出錫管裝置。
（請參閱「6. 更換部件及另外選購」獲取部件號碼）

4-1. 調節錫線直徑環的安裝

(a) 拆下控制臺蓋子及張力調節鈕。用扳手，鉗子等於反時針轉將張力調節鈕解下。

(b) 將調節錫線直徑環置在張力齒輪上，然後按原來的位置裝回調節錫線直徑環。

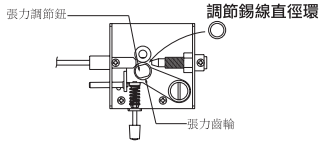

4-2. 連接送錫導管

將送錫導管裝入控制臺上方的送錫組件內，以導嘴固定螺釘拴緊。

註：若使勁拴緊螺釘，可能使送錫導管破裂。

4-3. 連接迷你插頭

將出錫管裝置的迷你插頭，插入機身的電源用插口。

4-4. 安裝錫線

從軟管徑中取出舊錫線，更換以新錫線。

(a) 取出錫線圈桿，根據您所要焊接物體的直徑，設定調節錫線直徑環。
將線軸插入錫線軸內，固定在控制臺背面。
如下圖所示，錫線通過線軸送出。

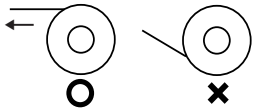

(b) 從供給導嘴處插入錫線。

(c) 按下釋放裝置杆，通過張力齒輪間的送錫導嘴插入約 1cm 的錫線。

(d) 按開電源開關，設定模式為“手動”MANUAL

(e) 按下送錫開關（或腳踏開關），輸送錫線。

4-5. 改變錫線直徑

當持續使用焊鐵，卻要改變錫線直徑時，可更換錫線直徑調節器。引導管裝置也應隨著錫線直徑之不同而更換。請確認下列部件。

- □調節錫線直徑環 □導嘴
- □引導管組合 □出錫管裝置

(a) 關掉電源，打開釋放裝置杆，將剩餘錫線捲回線軸。

(b) 取出張力調節器，按照所需錫線直徑，更換調節錫線直徑環。以扳手或手鉗旋開張力齒輪軸。

(c) 必要時，更換引導管組合。

4-6. 立式使用

可作直立式使用。如下圖所示裝置即可。

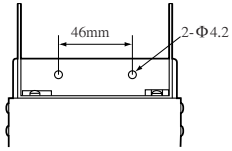

5. 使用方法

按下送錫開關（或是腳踏開關）即可輸送錫線。

1. 方式

自動式

如果您按下送錫開關，在設定時間和速度下，錫線便在所設定時間內，自行送錫。

手動式

按下送錫開關，錫線便依照所設定速度，輸送錫線。

2. 調整送錫位置

錫線在引導管內時，將錫線拉回到引導管外位置後才調整。

(a) 鬆開引導管固定螺帽，轉動引導管，調整導嘴的位置後拴緊引導管固定螺帽。

⚠注意

■勿使勁鎖緊引導管固定螺帽，否則可能會損壞引導管。

■待焊鐵頭冷卻後才進行調整，否則可能被灼傷。

3. 設定送錫時間和速度

先設定速度，後設定時間。設定速度時，AUTO 式與 MANUAL 式都有效。但設定時間時，祇有 AUTO 式有效。

4. 調節回錫量

輸送錫線後，可設置在特定距離回錫。因此可以利用簡單的機器人來操作。回錫量可調節在 0 ～ 5mm 之間。如果回錫量超過輸出量時，必須回收。請盡量設定小回錫量。如果回錫線導嘴達到引導管時，助焊劑在這個點上易淤積。應確保不致發生這種事情。將一字螺絲刀插入控制臺調節孔內進行調節回錫線。要較少量，轉左，要較大量，則轉右。

5. 調節張力

調節張力時，勿使齒輪在輸送錫線時鬆脫，而且當錫線淤塞時，使勁輸送錫線，致使齒輪滑脫。設定較鬆弛的張力齒輪，使纖細錫線（φ0.6mm，0.8mm，1.6mm）也可輸送。請參閱下表：

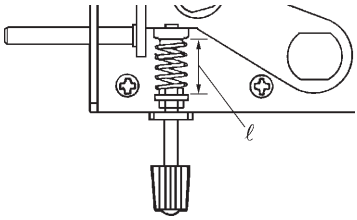

錫線直徑	ℓ
φ 0.6	最大
φ 1.0	約14mm
φ 1.6	約10mm

6. 使用焊鐵座

頂部送料

・FX-1001 用

・FX-8801/8805 用

均可以原樣使用。

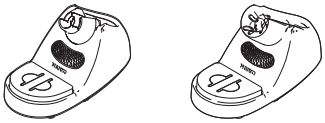

・其他

更換選購的焊鐵固定架。（請參閱「6. 更換部件及另外選購 / 更換部件及另外選購（頂送料）」獲取部件號碼）

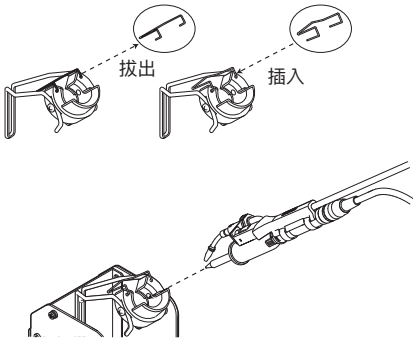

底部送料

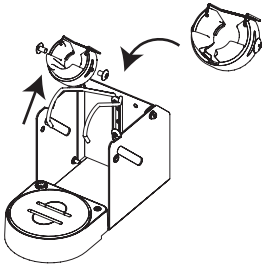

安裝方法請參閱使用手冊的底部送料焊鐵插座。（請參閱「6. 更換部件及另外選購」獲取部件號碼）

6. 更換部件及另外選購

設定選項 (頂部送料)

適用的焊鐵	適合錫線直徑（Φ）	錫直徑調節配件	引導管組合	出錫管裝置
FM-2030 FN-1101 FX-9701	0.6 mm, 0.65 mm	B1626	B3726	B3477
	0.8 mm	B1627	B3727	
	1.0 mm	B1628	B3728	
	1.2 mm	B1629	B3729	B3478
FM-2027 FM-2028 FX-1001 * FX-1001 需要 B5183 墊片。	0.6 mm, 0.65 mm	B1626	B3481	B3477
	0.8 mm	B1627	B3482	
	1.0 mm	B1628	B3483	
	1.2 mm	B1629	B3484	B3478
FX-8002 FX-8004 FX-9707	0.6 mm, 0.65 mm	B1626	B5072	B3477
	0.8 mm	B1627	B5073	
	1.0 mm	B1628	B5074	
	1.2 mm	B1629	B5075	B3478
FX-8301	0.6 mm, 0.65 mm	B1626	B3566	B3563
	0.8 mm	B1627	B3567	
	1.0 mm	B1628	B3568	
	1.2 mm	B1629	B3569	B3564
	1.6 mm	B1630	B3570	
FX-8801	0.6 mm, 0.65 mm	B1626	B2146	B2143
	0.8 mm	B1627	B2147	
	1.0 mm	B1628	B2148	
	1.2 mm	B1629	B2149	B2144
	1.6 mm	B1630	B2150	
FX-8805	0.6 mm, 0.65 mm	B1626	B2151	B2143
	0.8 mm	B1627	B2152	
	1.0 mm	B1628	B2153	
	1.2 mm	B1629	B2154	B2144
	1.6 mm	B1630	B2155	

設定選項 (底部送料)

* 底部送料與 Φ1.6 不相容。

適用的焊鐵	適合錫線直徑（Φ）	錫直徑調節配件	引導管組合	出錫管裝置	焊鐵插座
FM-2030 FN-1101 FX-8002 FX-8301	0.6 mm, 0.65 mm	B1626	B5272	C5058	B5265
	0.8 mm	B1627	B5273		
	1.0 mm	B1628	B5274		
	1.2 mm	B1629	B5275	C5059	
FM-2027 FM-2028	0.6 mm, 0.65 mm	B1626	B5268	C5056	
	0.8 mm	B1627	B5269		
	1.0 mm	B1628	B5270		
	1.2 mm	B1629	B5271	C5057	
FX-1001	0.6 mm, 0.65 mm	B1626	B5268	C5056	B5266
	0.8 mm	B1627	B5269		
	1.0 mm	B1628	B5270		
	1.2 mm	B1629	B5271	C5057	
FX-8801 FX-8805	0.6 mm, 0.65 mm	B1626	B5272	C5058	B5267
	0.8 mm	B1627	B5273		
	1.0 mm	B1628	B5274		
	1.2 mm	B1629	B5275	C5059	
FX-8004 FX-9701 FX-9707	0.6 mm, 0.65 mm	B1626	B5272	C5058	B5370
	0.8 mm	B1627	B5273		
	1.0 mm	B1628	B5274		
	1.2 mm	B1629	B5275	C5059	

更換部件及另外選購 (頂部送料)

編號	部件名稱	適合錫線直徑	備註
B1699	導嘴	0.6 mm	—
B1700	導嘴	0.8 mm	—
B1701	導嘴	1.0 mm	—
B1702	導嘴	1.2 mm	—
B1703	導嘴	1.6 mm	—
B1704	引導管A	0.6 ～ 1.0 mm	FX-8801
B1705	引導管B	1.2 ～ 1.6 mm	
B1706	引導管C	0.6 ～ 1.0 mm	FX-8805
B1707	引導管D	1.2 ～ 1.6 mm	
B1708	引導管E	0.6 ～ 1.0 mm	FX-8301
B1709	引導管F	1.2 ～ 1.6 mm	
B3485	引導管J	0.6 ～ 1.0 mm	FM-2027, FM-2028, FX-1001
B3486	引導管K	1.2 mm	
B2158	夾子C/1個	—	FX-8301, FX-8801, FX-8805
B3487	夾子D	—	FM-2027, FM-2028, FM-2030, FN-1101, FX-1001, FX-8002, FX-8004, FX-9701, FX-9707
B3489	焊鐵固定架	—	FH-101, FH-200, FH-201, FH-210, FH-215, FH-220

更換部件及另外選購 (底部送料)

編號	部件名稱	適合錫線直徑	備註
B2791	焊鐵固定架	—	FH-101, FH-200, FH-201, FH-210, FH-800, FH-801, FH-215, FH-220
B5283	六角扳手/對面1.5 mm	—	—

更換部件

編號	部件名稱	適合錫線直徑	備註
B1649	腳踏開關	—	—
B1863	迷你插頭	—	—
C1234	送錫筆A	0.6 ～ 1.0 mm	—
C1235	送錫筆B	1.2 ～ 1.6 mm	—
B2124	送錫開關	—	—
B5285	圓珠束帶/5個入	—	—

■ **改換使用焊鐵及錫線直徑時，請確認以下事項，按照需要更換部件:**

- ☐焊錫直徑調節配件
- ☐引導管組合
- ☐出錫管裝置
- ☐導嘴

7. 部件清單

圖號	編號	部件名稱	規格
1	B1897	送錫用蓋子	
2	B1882	張力調節器	
3	B1626	調節錫線直徑環	0.6,0.65mm用
	B1627	調節錫線直徑環	0.8用
	B1628	調節錫線直徑環	1.0用
	B1629	調節錫線直徑環	1.2用
	B1630	調節錫線直徑環	1.6用
4	B1885	張力齒輪	
5	B1886	固定張力旋鈕	
6	B1908	墊圈	波紋墊圈用
7	B1894	張力桿	附螺釘
8	B1883	張力彈簧	
9	B1881	送錫齒輪	附螺釘
10	B1887	墊圈	固定張力旋鈕導向用
11	B1888	張力旋鈕導向	
12	B1889	張力旋鈕導向墊圈	
13	B1890	導嘴支持器	附螺帽・螺釘
14	B1892	供錫導嘴	
15	B1891	安裝馬達板	
16	B1893	釋放裝置桿	附墊圈
17	B1884	張力調節鈕	附螺帽
18	B1880	馬達	
19	B1898	控制臺用蓋子	
20	B1900	變壓器	100V-24V
	B1909	變壓器	110V-24V
	B1910	變壓器	120V-24V
	B1911	變壓器	220,230V-24V
	B1912	變壓器	240V-24V
21	B1901	錫線圈桿	
22	B1902	錫線圈桿支架	
23	B1899	印刷電路板	附電位器
24	B1041	保險絲支架	無保險絲
	B1134	保險絲支架（S）	無保險絲
25	B1907	保險絲	125V-1A/100,110,120V
	B1138	保險絲	250V-1A/220,230,240V
	B1139	保險絲	250V-1A Ⓢ/220,230V
26	B1895	支持機殼板	附膠塞
27	B1904	旋鈕	
28	B5131	迷你插頭	
29	B1906	轉換開關	
30	B1487	電源開關	100-120V
	B2604	電源開關	220-240V
31	B1197	電位器 / 送錫速度調節用	5KΩ,附螺帽
32	B1905	電位器 / 送錫時間用	1MΩ,附螺帽
33	B1896	機底	附膠塞
34	B1037	膠塞	4個一套
35	B1114	鎖定欄墊	4個一套
36	B1163	電源線三芯美國式插頭	100V
	B1007	電源線三芯沒有插頭	
	B1168	電源線三芯美國式插頭	美國
	B1169	電源線三芯歐洲式插頭	
	B1214	電源線三芯澳洲式插頭	
	B1964	電源線三芯英國標準插頭	
	B2087	電源線三芯英國標準插頭	CE
	B3509	電源線三芯美國式插頭	
37	B2684	波紋墊圈	

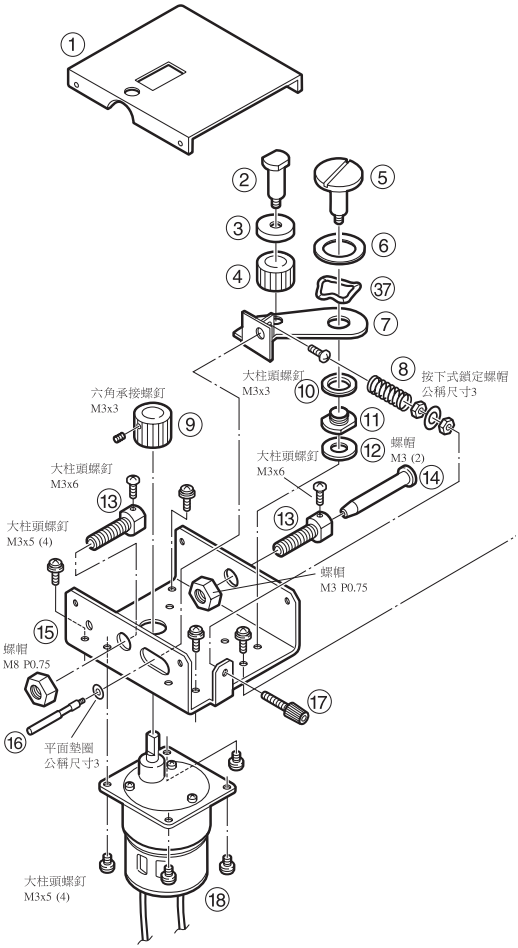

* 安裝螺絲如果在規格表內沒有記載時，請另外訂購。

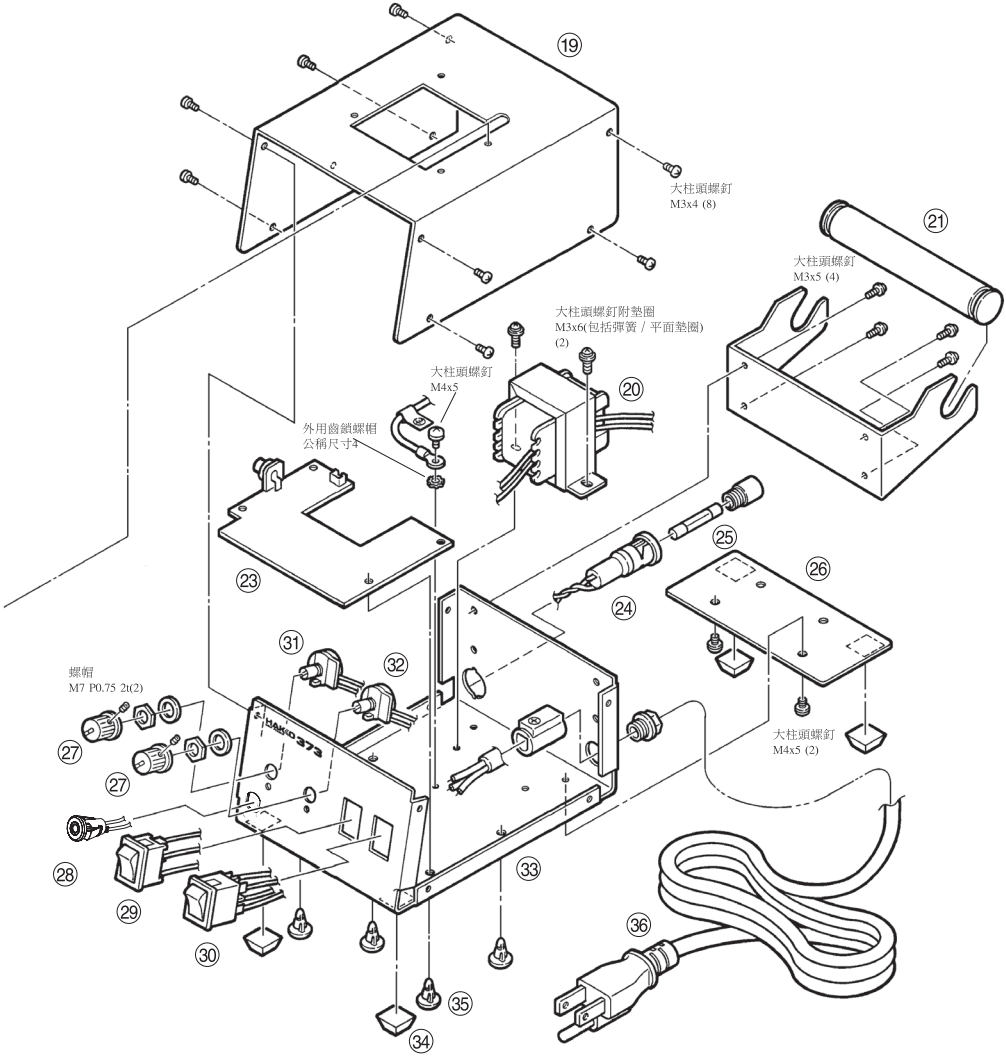

8. 排除故障指南

如果焊錫線不能順暢輸送，請檢查下列各點：

- 您是否根據焊錫線直徑選用適當的部件?
- 您是否適當地調節張力?
- 軟管是否彎曲或變形?
- 焊錫線是否黏在送錫齒輪上，或張力桿上?
- 導嘴前端部分是否塞著助焊劑？
- 迷你插頭是否正確地連接好?
- 保險絲是否燒掉?
- 電源線是否連接好?
- 送錫速度及時間是否正確?
- 焊鐵頭溫度是否適當?

*本產品有防靜電處理。

⚠ 注意

■ ESD 安全產品使用注意事項

本產品為防靜電產品，請嚴格遵守以下注意事項。

1. 塑料部件使用的是導電塑料，不是絕緣體。修理或更換零件時，請小心不要使帶電的電器零件暴露，也不要損壞絕緣材料。
2. 使用前，請確保產品已接地。

- 各言語（日本語、英語、中国語、フランス語、ドイツ語、韓国語）の取扱説明書は以下の URL、HAKKO Document Portal からダウンロードしてご覧いただけます。
（商品によっては設定の無い言語がありますが、ご了承ください。）
- 各國語言（日語、英語、中文、法語、德語、韓語）的使用説明書可以通過以下网站的 HAKKO Document Portal 下載參閱。
（有一部分的產品沒有設定外語對應、請見諒）
- Instruction manual in the language of Japanese, English, Chinese, French, German, and Korean can be downloaded from the HAKKO Document Portal.
(Please note that some languages may not be available depending on the product.)

➡ **https://www.hakko.com/english/support/doc/**

本产品的中国 RoHS 有害物质信息可在网页上查看。
https://www.hakko.com/doc_cr_373

HAKKO CORPORATION

HEAD OFFICE
4-5, Shiokusa 2-chome, Naniwa-ku, Osaka 556-0024 JAPAN
TEL: +81-6-6561-3225 FAX: +81-6-6561-8466
https://www.hakko.com E-mail: sales@hakko.com

OVERSEAS AFFILIATES

U.S.A.: AMERICAN HAKKO PRODUCTS, INC.
TEL: (661) 294-0090 FAX: (661) 294-0096
Toll Free (800) 88-HAKKO (4255 6)
https://www.HakkoUSA.com E-mail: Support@HakkoUSA.com

CHINA: HAKKO DEVELOPMENT CO., LTD.
TEL: (020) 8135-0112, 8135-0113, 8135-1086 FAX: (020) 8135-0181
https://www.hakko.com.cn E-mail: sales@hakko.gz.cn

SINGAPORE: HAKKO PRODUCTS PTE., LTD.
TEL: 6748-2277 FAX: 6744-0033
https://www.hakko.com.sg E-mail: sales@hakko.com.sg

Please access the code for overseas distributors.
https://www.hakko.com/doc_network

© 2000-2025 HAKKO Corporation. All Rights Reserved.

2025.08
MA00165XZ250829